ATAVIO
PRODUCTS & SOLUTIONS

AXP

AXP

ATAVIO.SE

ELEGANT NÖDBELYSNINGSARMATUR FÖR UTVÄNDIG & INVÄNDIG MILJÖ

AX-armaturserien är en universell nödarmatur avsedd för utvändig- och infälld montering, både utomhus och inomhus. Den höga skyddsklassen gör att armaturen kan användas i svåra miljöförhållanden.

Dessutom, med tillvalet HTR-25-systemet från Awex, fungerar AXN-armaturen utmärkt vid låga temperaturer, vilket gör att armaturen kan kallas helt universell när det gäller användning. AXP-armaturens små dimensioner och att den finns i olika färgversioner gör den diskret i mljön. Det diskreta utseendet och den höga IP-klassen gör det möjligt att använda den i många anläggningar där man på grund av funktionaliteten förväntar sig en liten armatur med många användningsområden.

AX-familjen används särskilt gärna i lagerhallar (inklusive höglager), produktionshallar, industrianläggningar, logistikcenter, sport- och underhållningshallar, garage, köpcentra, kommunikationsvägar samt sanitära anläggningar och sociala rum. Beroende på visuella preferenser kan AXN- och AXP-armaturer användas omväxlande med LOVATO-familjens armaturer.

Armaturen är utrustad med 6W:s diod och med lins för symmetrisk eller asymmetrisk ljusbild. AXP finns i utföranden batteribackup med självtest samt centralmatning.

Elegant och kompakt diodarmatur i vitt som standard och armaturen finns att beställa i grått och svart mot tillägg.

Armaturen är av självsläckande polykarbonatplast och försedd med microprocessorladdare, vilket innebär lägre energiförbrukning och kortare återuppladdningstid. Elektronisk bottenurladdningsskydd optimerar batteriets livslängd. Dioden har en livslängd på 100.000 timmar.

Godkända enligt SS EN 60598-2-22 och SS EN 1838

AC 220-240V 50-60Hz | DC 176-275V | LED | IP20 | IP65/20 | KM 618355 | 12 | CE | $LiFePO_4$

AXP

INFÄLLD TAKMONTAGE

Montage:	Infälld takmontage
Anslutning:	230V, 50Hz
Ledljuskälla:	6W
Uppladdningstid:	12h
Batteri:	Litium LiFePO4
Isolationsklass:	2
Skyddsklass:	IP20 eller IP65/ 20 (AXP)
Armatursats:	Visas via diod enligt tabell

Vi förbehåller oss rätten till konstruktionsändringar

DIMENSIONER MM:

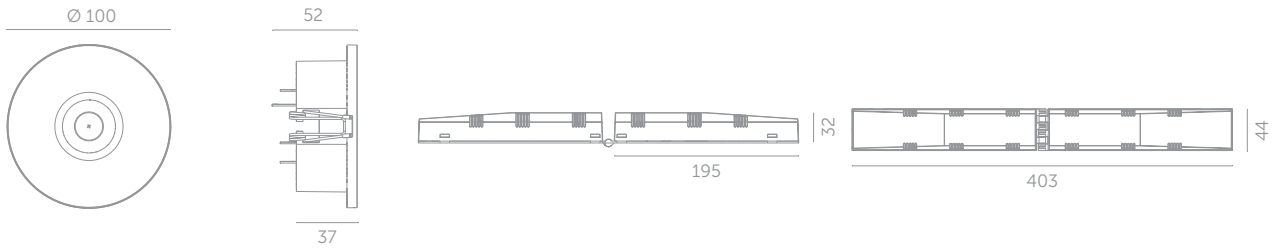

SJÄLVTESTSYSTEM - AT

Armaturens elektronik, laddning samt ljuskälla testas automatiskt var 30:e dag. Testet pågår i 5 minuter. En gång per år testas batteriets urladdningsspänning, bottenurladdningsskydd och drifttiden – 1 timme. Om nätet går ner under testperioden går armaturerna i nödljusläge. När nätet kommit åter fortsätter nödljusläget tills ett komplett funktionstest är utfört på armaturen.

LED INDIKERING FÄRG / PULSERING	STATUS LJUSKÄLLA	BESKRIVNING
LED indikering släckt	Lyser	Nödbelysning läge
LED indikering släckt	Lyser inte	Armaturen inte spänningssatt
1,3 s / 0,2 s / 0,3 s / 0,2 s	SE=släckt/SA=lyser	Kommunikationsfel (gäller endast Rubik-Una)
	SE=släckt/SA=lyser	Fel på batteriet
0,5 s / 0,5 s	SE=släckt/SA=lyser	Fel på ljuskällan eller elektronik
Armatur i felläge eller släckt LED indikator	Lyser	Test pågår eller ljuskällan fungerar i normalläge
Armatur i felläge eller släckt LED indikator	SE=släckt/SA=lyser	Batteriet inte anslutet
1,5 s / 0,1 s	SE=släckt/SA=lyser	Batteriet laddas
	SE=släckt/SA=lyser	Allt OK (batteriet fullt laddat)

BESTÄLLNINGSNUMMER

E-NUM-MER	BEST. NR	ARTIKEL-BENÄMNING	BACKUPTID	SKYDDS-KLASS	LED LJUSKÄLLA	BATTERI-TYP	SJÄLVTEST	DIMENSION (Ø x H)	LJUSFLÖDE	FÄRG	VIKT ≥
7343773	571200	AXEPR ASYMMETRISK	1 h	IP 20	6 W	LiFePO4	JA	Ø 100x37	785 lm	Vit	0,5 kg
7343774	571201	AXEPU SYMMETRISK	1 h	IP 20	6 W	LiFePO4	JA	Ø 100x37	800 lm	Vit	0,5 kg
7343775	571202	AXPR ASYMEETRISK	1 h	IP 65	6 W	LiFePO4	JA	Ø 100x37	785 lm	Vit	0,5 kg
7343776	571203	AXPU SYMMETRISK	1 h	IP 65	6 W	LiFePO4	JA	Ø 100x37	800 lm	Vit	0,5 kg
7343869	573200	AXEPR ASYMMETRISK	enligt cental	IP 20	6 W	enligt cental	enligt cental	Ø 100x37	785 lm	Vit	0,5 kg
7343870	573201	AXEPU SYMETRISK	enligt cental	IP 20	6 W	enligt cental	enligt cental	Ø 100x37	800 lm	Vit	0,5 kg
7343871	573202	AXPR ASYMMETRISK	enligt cental	IP 65	6 W	enligt cental	enligt cental	Ø 100x37	785 lm	Vit	0,5 kg
7343872	573203	AXPU SYMMETRISK	enligt cental	IP 65	6 W	enligt cental	enligt cental	Ø 100x37	800 lm	Vit	0,5 kg

AXPU - Symmetrisk ljusbild för öppen yta
AXEPU - Symmetrisk ljusbild för öppen yta
AXPR - Asymmetrisk ljusbild för utrymmningsväg
AXEPR - Asymmetrisk ljusbild för utrymningsväg i trapphus

FOTOMETRI

UTRYMNINGSVÄG

AXPR, AXEPR – med smalstrålande optik

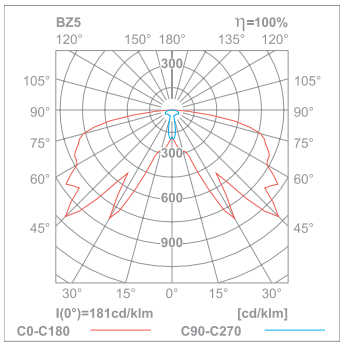

HÖJD [m]	L1	L2
2,50	8,0	20,0
3,00	8,5	21,0
3,50	9,5	21,0
4,00	10,5	22,5
4,50	10,5	23,5
5,00	11,5	25,0
6,00	13,0	29,0

ÖPPEN YTA

AXPU, AXEPU– med universaloptik

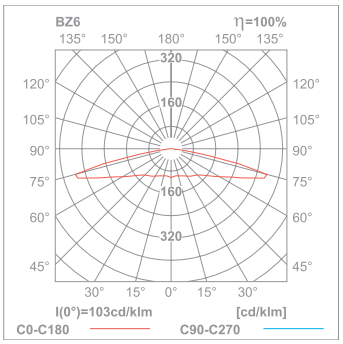

HÖJD [m]	L1	L2
2,50	4,0	8,5
3,00	4,5	9,5
3,50	4,5	10,5
4,00	5,5	10,5
4,50	5,5	12,0
5,00	6,0	13,0
6,00	7,0	14,0

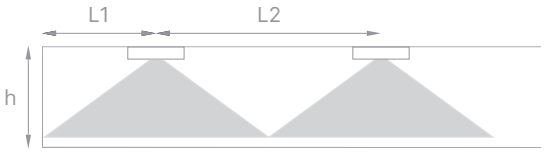

h – höjd

L1 – avståndet från väggen till första armaturen

L2 – avtåndet mellan armaturer

Växel 010-20 38 300
support@atavio.se
www.atavio.se